FICHE PRODUIT

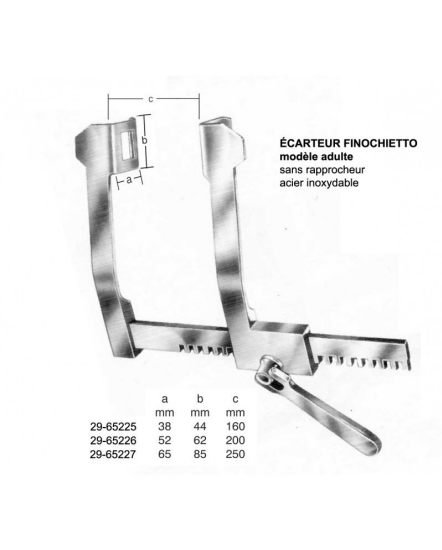

Ecarteur de FINOCHIETTO, Adulte à cremaillere 30 cm

Référence : SOC-GEU-271522

Points forts

• delais : 48 heures
• Garantie : 1

Description du produit

Écarteur de FINOCHIETTO, Adulte à cremaillere 30 cm.

Conformité et garantie

CE
Marquage CE

Garantie	Garantie 2 ans

Informations réglementaires : Dispositif médical : vérifier la notice, l'étiquetage et la déclaration UE de conformité avant utilisation.

Page produit

https://www.socimed.com/autres-ecarteurs/7035-ecarteur-de-finochietto-adulte-a-cremaillere-30-cm.html

SOCIMED SARL
9, Chaussée Jules César (Bâtiment 01 Porte 106)
95520 OSNY FRANCE
Tél. : +33(0)1 55 93 12 57
fr.quotations@socimed.com

Fiche technique et visuels non contractuels. Les caractéristiques peuvent être modifiées sans préavis par le fabricant.

Caractéristiques

Caractéristique	Valeur
delais	48 heures
Garantie	1

SOCIMED SARL
9, Chaussée Jules César (Bâtiment 01 Porte 106)
95520 OSNY FRANCE
Tél. : +33(0)1 55 93 12 57
fr.quotations@socimed.com

Fiche technique et visuels non contractuels. Les caractéristiques peuvent être modifiées sans préavis par le fabricant.