FICHE PRODUIT

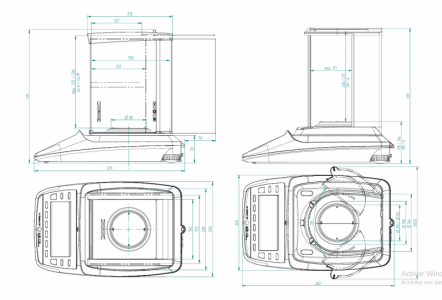

Balance Precisa série 360ES centième de gramme

Référence : SOC-IN596944

Points forts

• delais : 48 heures

Description du produit

Balance Precisa série 360ES centième de gramme

Le design fluide et moderne des **balances de précision série 360ES au centième**, confère à ces balances une forme remarquable lui assurant une identité.

En standard, elle est équipée de plage de pesées étendues, de connectique universelles et d’un écranDe plus, ses menus intuitifs les rendent conviviales et simple d’utilisation.

- Constructions en aluminium
- Cage de pesée innovante
- Grande variété d'applications
- Ecran LCD rétroéclairé
- Cellule de pesée dite 'conventionnelle' assemblée manuellement et entièrement réparable

Application

Pesage de précision

SOCIMED SARL
9, Chaussée Jules César (Bâtiment 01 Porte 106)
95520 OSNY FRANCE
Tél. : +33(0)1 55 93 12 57
fr.quotations@socimed.com

Fiche technique et visuels non contractuels. Les caractéristiques peuvent être modifiées sans préavis par le fabricant.

Avantages

- Options disponibles
- Version IP65
- Smartbox
- Imprimante
- Pesée sous socle
- Métrologie légale

Caractéristique de la balance.

- Portée: 1200 g.
- Précision: 0.01g.
- Répétabilité: 0.01g.
- linéarité: 10 mg.
- Plateau: 200 x 200 mm.
- Temps de réponse: 2 seconde.
- Dimensions (L x l x H): 240 x 360 x 91 mm.
- Poids net: 5.6 kg.
- Conditionnement de vente: 1.

Conformité et garantie

CE
Marquage CE

Garantie	Garantie 2 ans

Informations réglementaires : Dispositif médical : vérifier la notice, l'étiquetage et la déclaration UE de conformité avant utilisation.

SOCIMED SARL
9, Chaussée Jules César (Bâtiment 01 Porte 106)
95520 OSNY FRANCE
Tél. : +33(0)1 55 93 12 57
fr.quotations@socimed.com

Fiche technique et visuels non contractuels. Les caractéristiques peuvent être modifiées sans préavis par le fabricant.

Page produit

https://www.socimed.com/balances-de-precision/10535-balance-precisa-serie-360es-centieme-de-gramme.html

Caractéristiques

Caractéristique	Valeur
delais	48 heures

Photos du produit



SOCIMED SARL
9, Chaussée Jules César (Bâtiment 01 Porte 106)
95520 OSNY FRANCE
Tél. : +33(0)1 55 93 12 57
fr.quotations@socimed.com

Fiche technique et visuels non contractuels. Les caractéristiques peuvent être modifiées sans préavis par le fabricant.